B2Bpartner

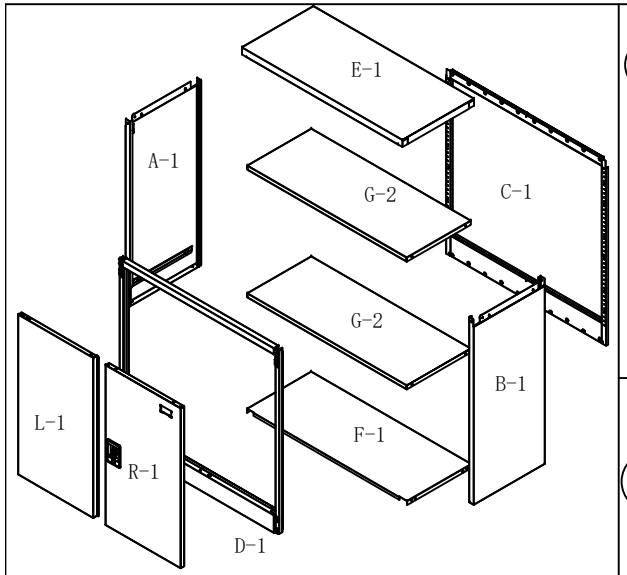
E-1
A-1
G-2
C-1
G-2
B-1
L-1
R-1
F-1
D-1

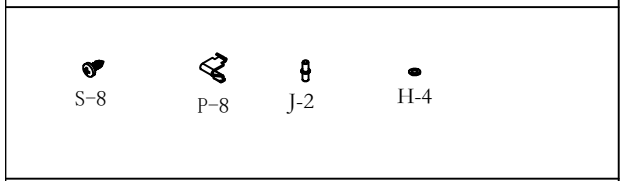
S-8
P-8
J-2
H-4

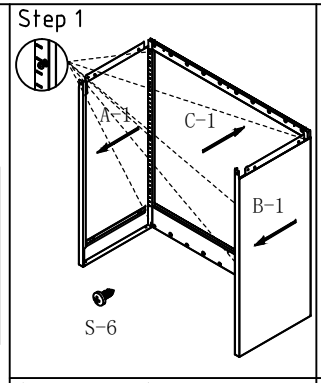
Step 1
A-1
C-1
B-1
S-6

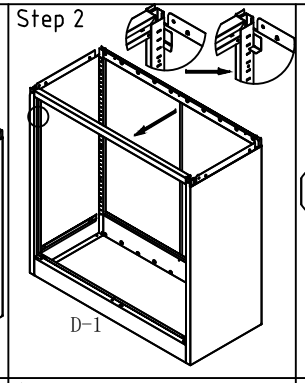
Step 2
D-1

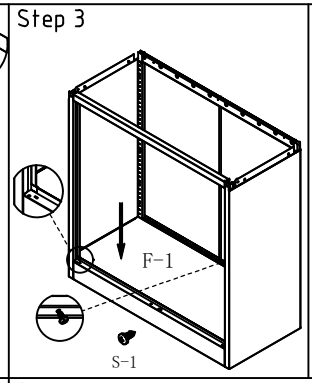
Step 3
F-1
S-1

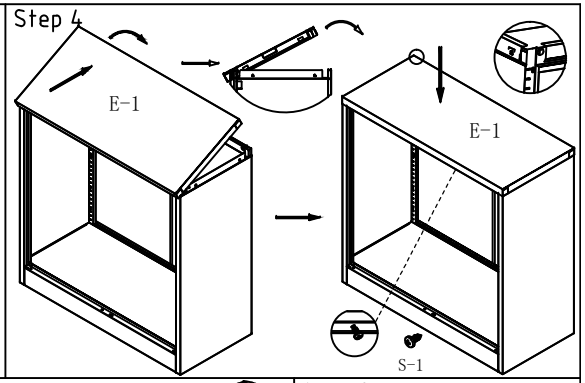
Step 4
E-1
E-1
S-1

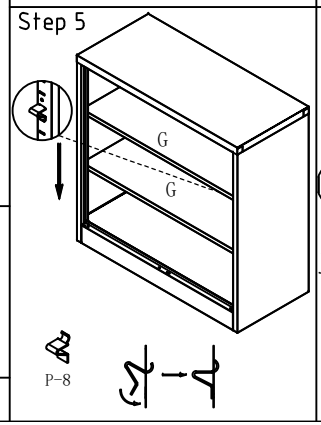
Step 5
G
G
P-8

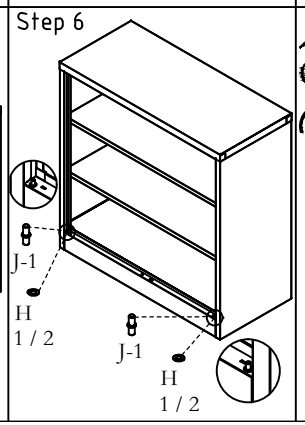
Step 6
J-1
H
1 / 2
J-1
H
1 / 2

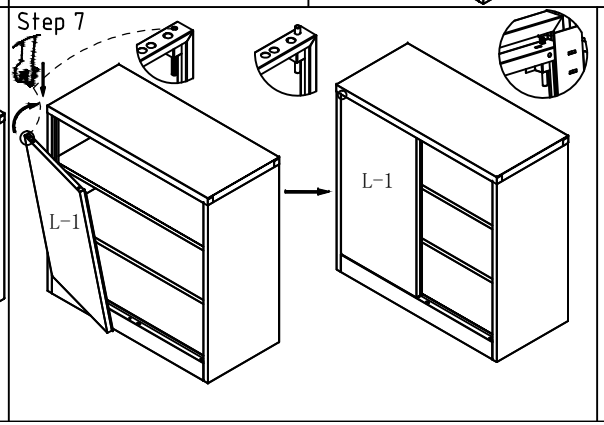
Step 7
L-1
L-1

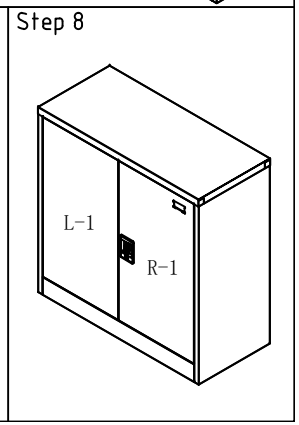
Step 8
L-1
R-1