B2Bpartner

6100777

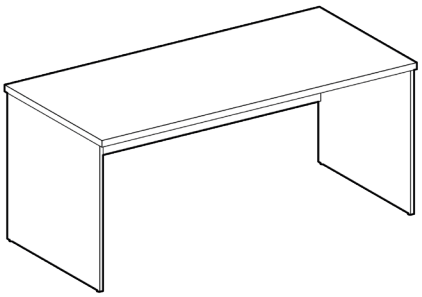

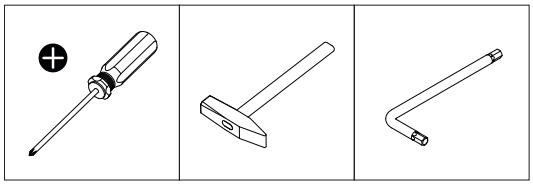

Ø8 × 35				Ø8 × 24							
A	16×	B	10×	C	10×	D	10×	E	4×	F	4×

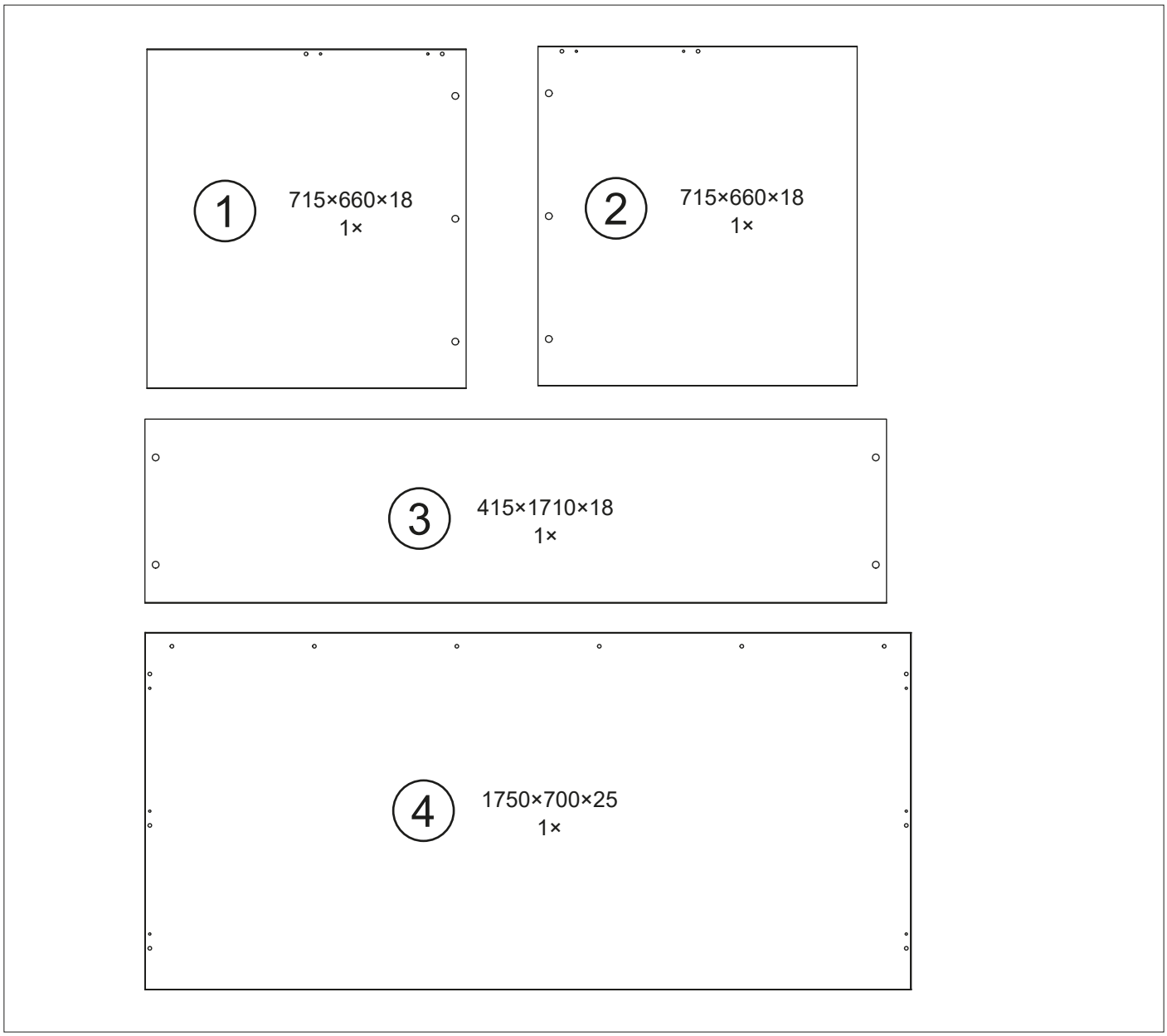

1

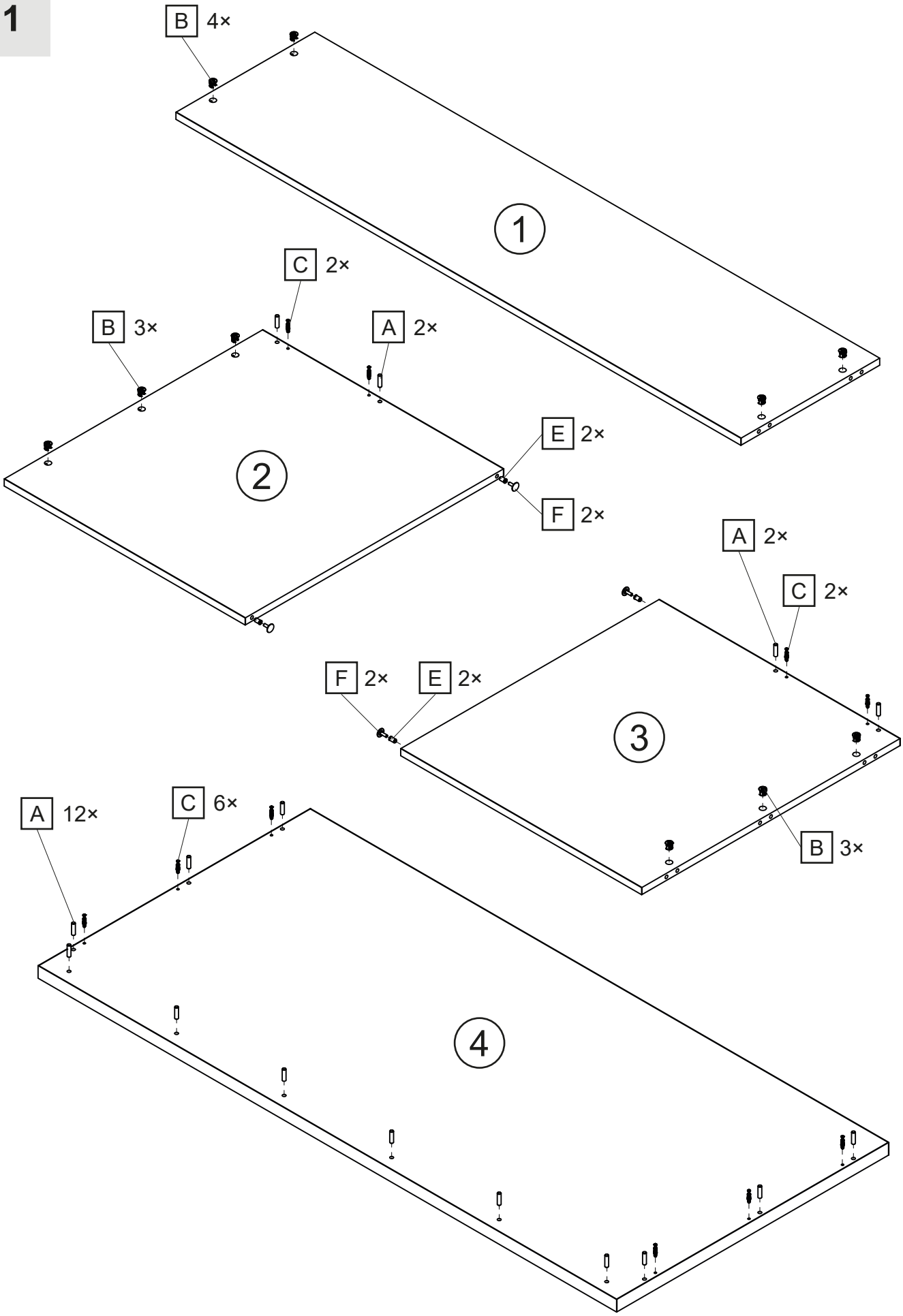

2

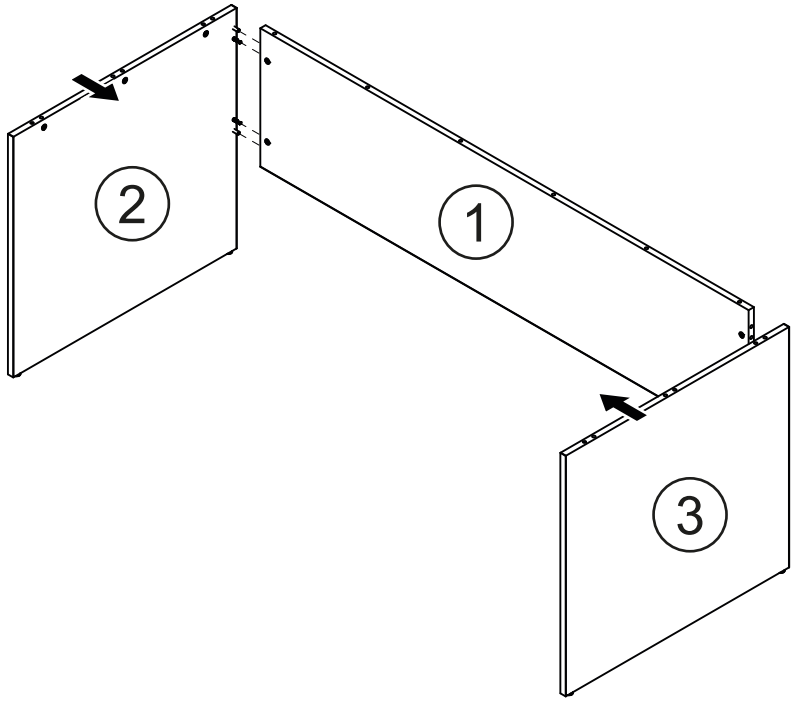

3

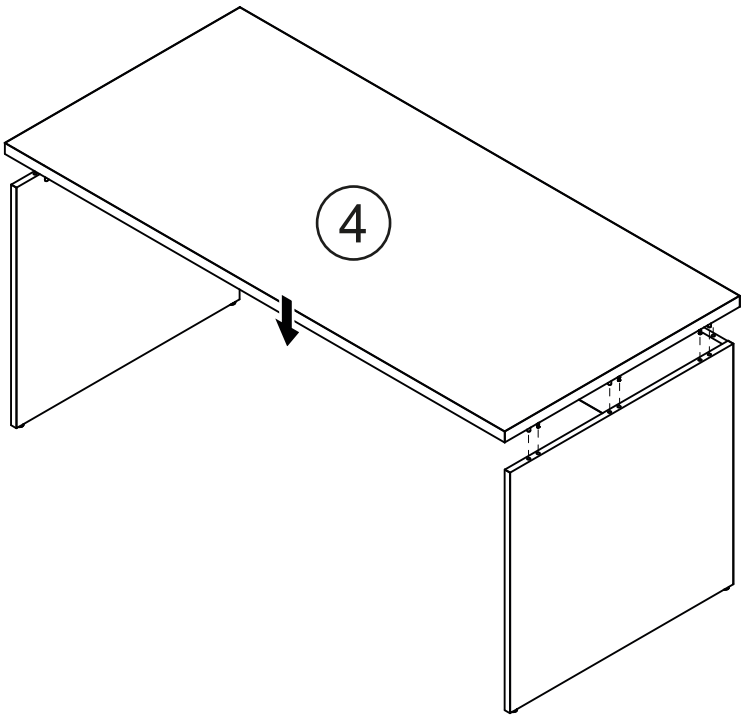
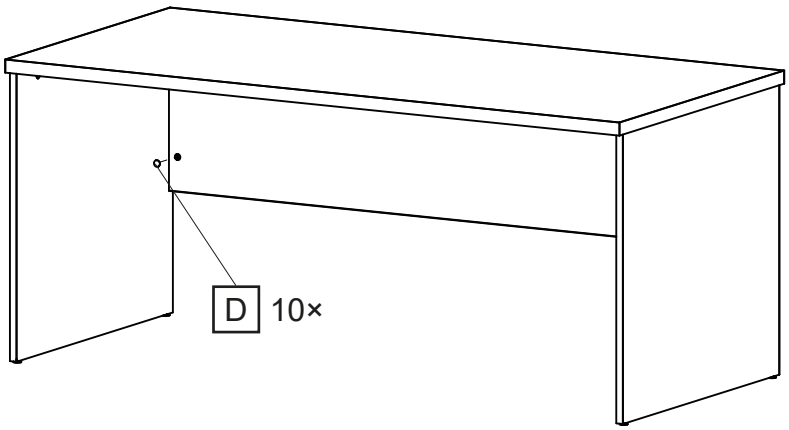
4