B2Bpartner

(1)	(2)	(3)
		X5
(4)	(5)	

A

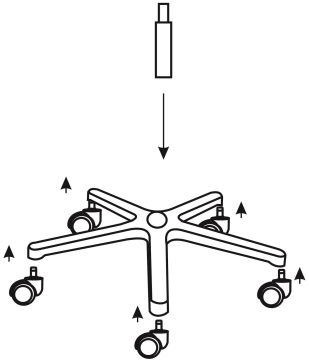

B

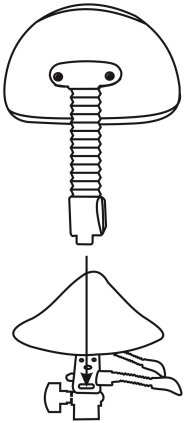

C

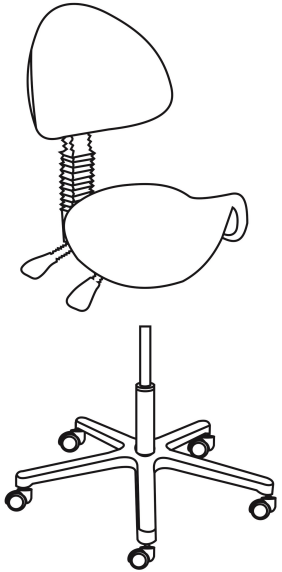
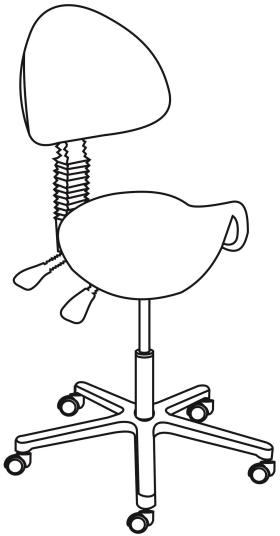
D